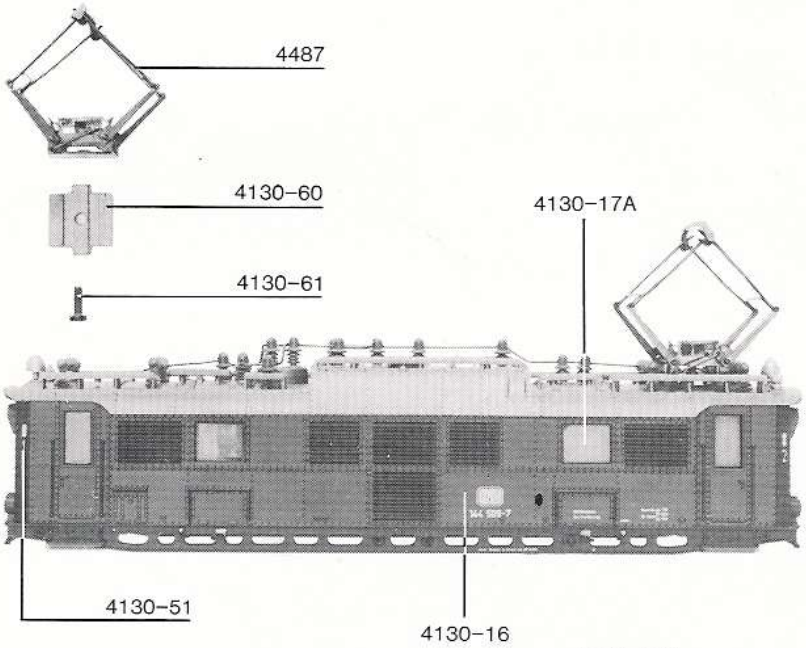

4487	Scherenstrom-abnehmer	85209
4130-60	Stromabnehmer-platte	82565
4130-61	Schraube	
4130-51	Abziehbild 1 u. 2	89820
4130-17A	Fenstersatz	82568
4130-16	Gehäuse gefärbt	82561
4130-16A	Gehäuse kpl.	82567

4487	Pantograph
4130-60	Pantograph plate
4130-61	Screw
4130-51	Transfer picture 1 and 2
4130-17A	Glazing set
4130-16	Body, painted
4130-16A	Body Assembly

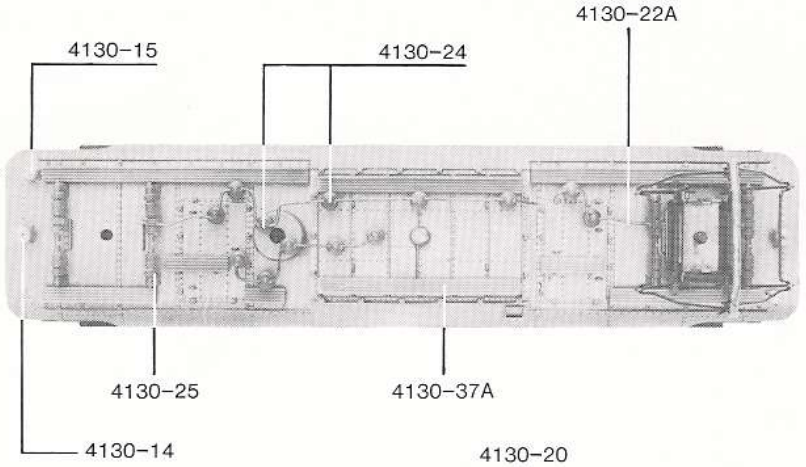

4130-25	Isolatorgruppe	88000
4130-24	Stützisolator	88911
4130-22	Dachleitungssatz	
4130-15	Lokpfeife	82560
4130-14	Glocke	82559
4130-37A	Dachstegsatz	82569

4130-25	Insulator group
4130-24	Support insulator
4130-22	Roof conducting-wire set
4130-15	Loco whistle
4130-14	Bell
4130-37A	Roof gangway set

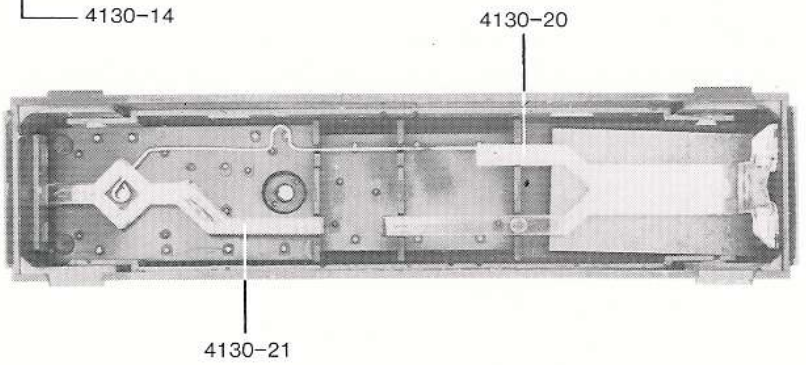

4130-20	Lichtleitstab	82562
4130-21	Lichtleitstab	82563

4130-20	Light transmission bar
4130-21	Light transmission bar

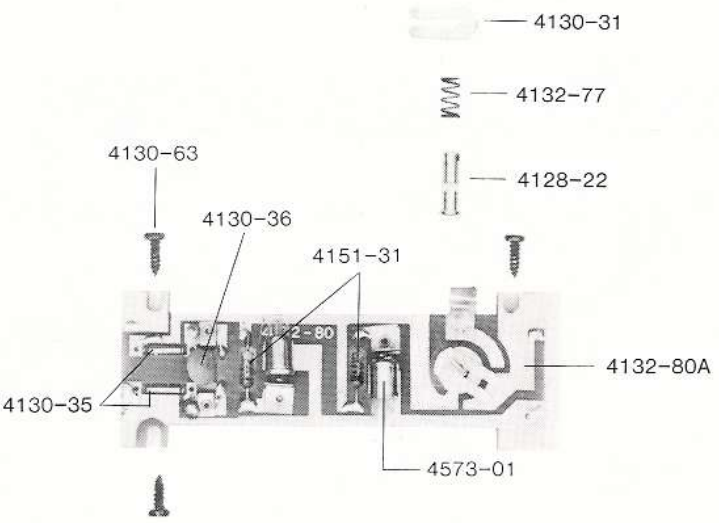

4130-31	Schaltkontakt	89711
4130-31	*Switch contact*	
4132-77	Feder	86205
4132-77	*Spring*	
4128-22	Schaltbolzen	89710
4128-22	*Switch pin*	
4130-63	Schraube	
4130-63	*Screw*	
4130-36	Kondensator	89884
4151-31	Ventilzelle	89890
4573-01	Glühlampe	
4132-80A	Kontaktplatte komplett	87605
4130-35	Drosselspule	89883
4130-36	*Condenser*	
4151-31	*Diode*	
4572-01	*Lamp*	
4132-80A	*Printed circuit assembly*	
4130-35	*Throttle-coil*	

4130 ROCO international

4130-52 Feder 86206
0913-A Motor kpl. 85005
4130-27 Federnabe
4130-32 Federnabe
4130-53 Gummibettung 89403
4130-12A Getriebekasten kpl. 92566

4130-52 Spring
0913-A Motor Assembly
4130-27 Spring pick-up
4130-32 Spring pick-up
4130-53 Rubber embedding
4130-12A Gearcase Assembly

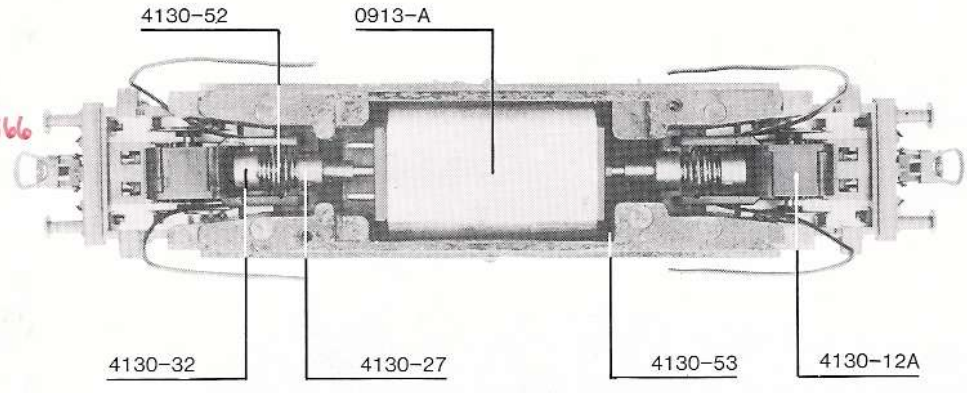

4151B-01 Schnecke 86701
3341 Schneckenlager 89753
4151B-04 Zahnrad 86405
4151B-05 Zahnrad 86406
5150-18 Schneckenachse 88864
5150-22 Radstromkontakt 89804

4151B-01 Worm
3341 Worm bearing
4151B-04 Gear
4151B-05 Gear
5150-18 Worm axle
5150-22 Wheelwiper

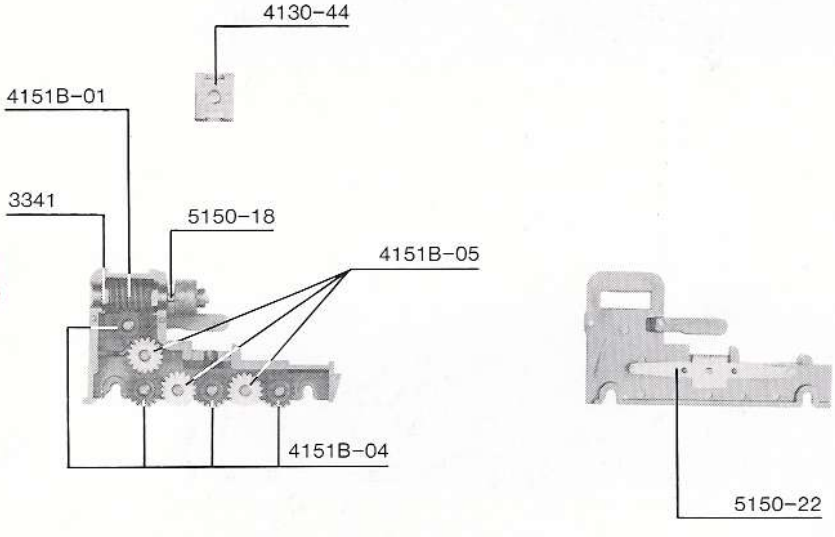

4195S-A03 Radsatz 90329
4195S-A04 Haftringradsatz 90330
4489 -011 Haftring 85601

4195S-A03 Wheel set
4195S-A04 Traction tyre set
4489 -011 Traction tyre

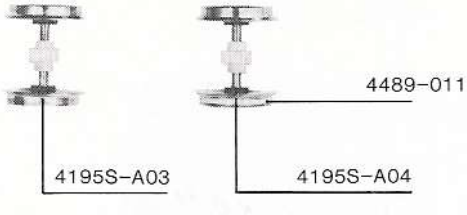

4456 Stand. Kupplung 89205
4469 Kupplung, passend zu Fleischmann 89237
4130-08 Pufferteller 82540
4130-04 Zylinder 92555
4130-07 Schienenräumer 92558
4130-01 Drehgestellrahmen 92552
4130-02 Sandkasten 92553
4130-03 Sicherheitsfahrschalter
1430-05 Pumpe 92556
4130-06 Kühlspirale 92557
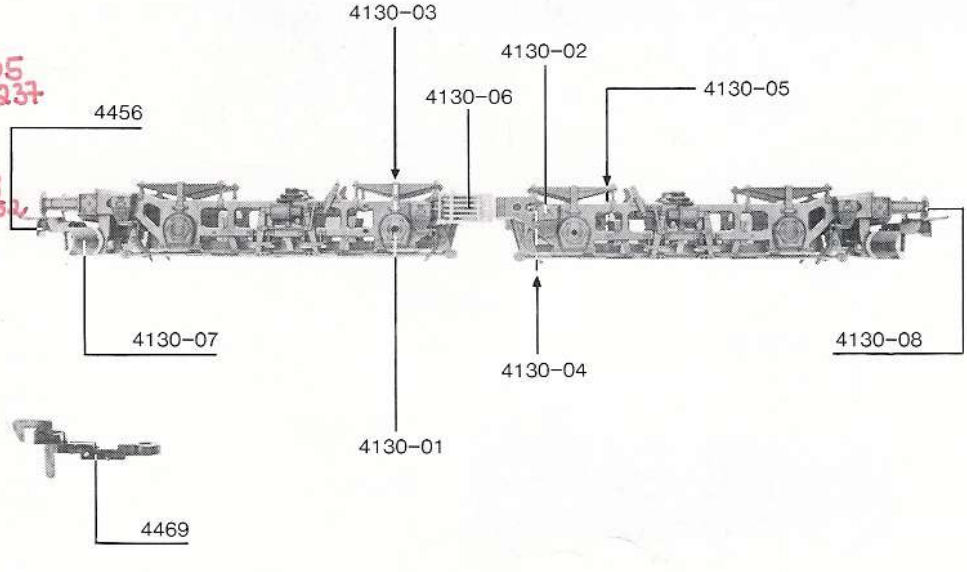
4456 Standard coupler
4469 Coupler fitting with Fleischmann
4130-08 Puffer plate
4130-04 Cylinder
4130-07 Pilot plow
4130-01 Truck frame
4130-02 Sandcase
4130-03 Safety-drive switch
4130-05 Pump
4130-06 Condensing spiral